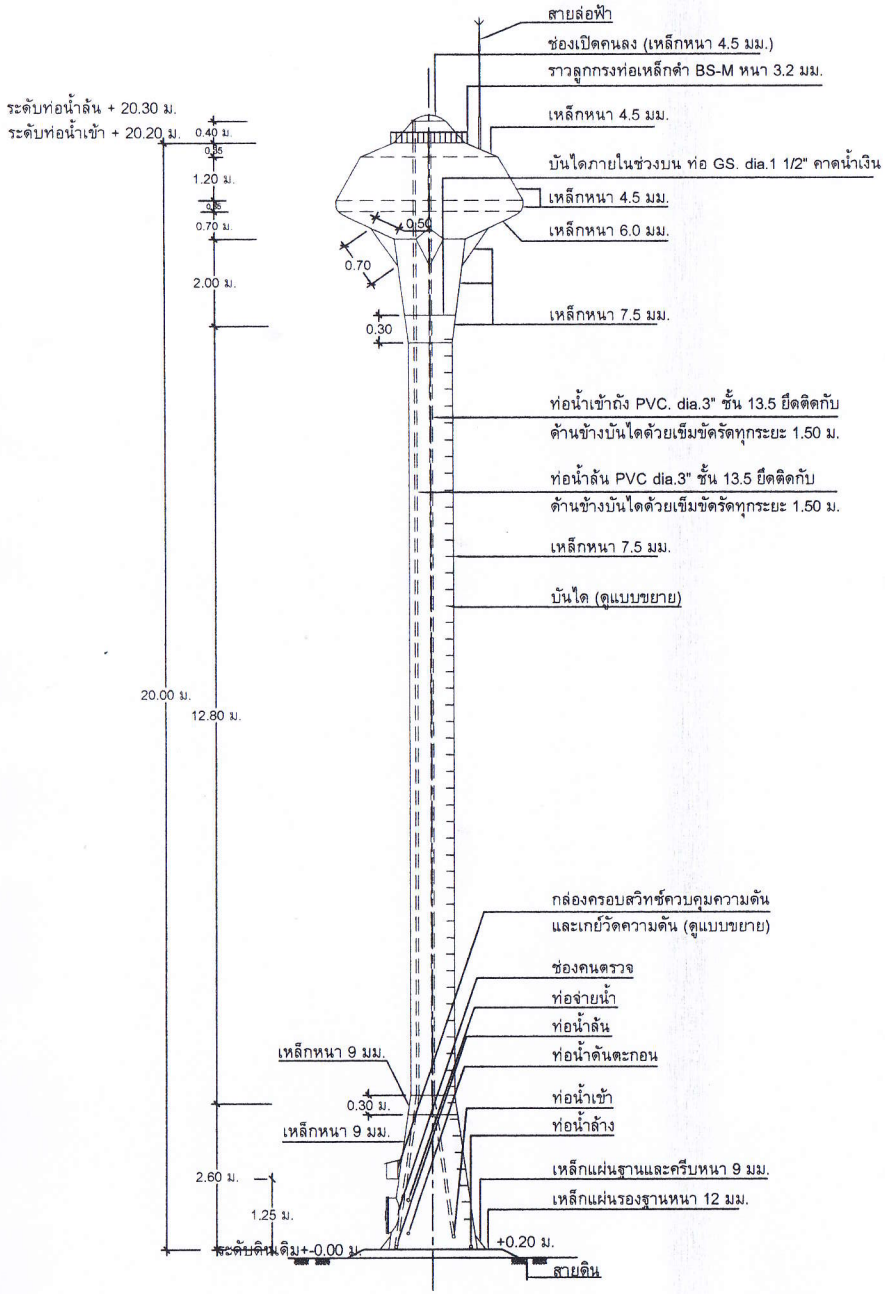

รูปด้านข้างหอถังสูง แบบถังเหล็กรูปทรงถ้วยแชมเปญ

มาตราส่วน 1 : 100

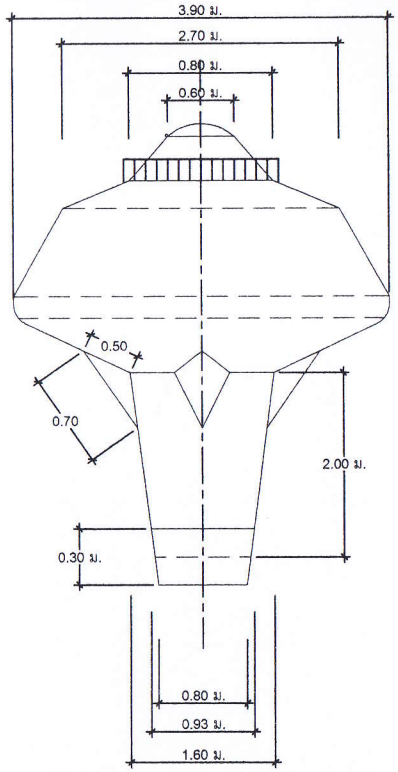

แบบขยายแมนโฮลบนถังแชมเปญ

มาตราส่วน 1 : 50

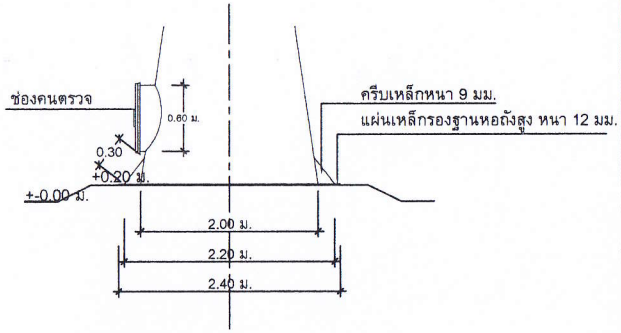

แบบขยายแมนโฮลล่างถังแชมเปญ

มาตราส่วน 1 : 50

หมายเหตุ

- สายล่อฟ้าให้เดินภายนอกถังโดยใช้ท่อร้อยสายไฟ และเชื่อมลวดเหล็ก RB 6 มม. ยึดทุกระยะ 2.00 ม.

ข้อกำหนดรายละเอียดหอถังเก็บน้ำรูปทรงถ้วยแชมเปญ

1. รูปแบบหอถัง เป็นแบบถังเหล็กรูปทรงถ้วยแชมเปญ ขนาดความจุ 30 ลบ.ม. ความสูงรวม 20 ม.
2. ฐานรากรองหอถัง จะต้องรับน้ำหนักบรรทุกปลอดภัยได้ไม่น้อยกว่า 120 ตัน
3. การทดสอบความสามารถในการรับน้ำหนักบรรทุกของดินรองรับฐานราก โดยวิธี Boring Test หรือ Standard Penetration Test จำนวนไม่น้อยกว่า 1 จุด ณ ตำแหน่งหอถังสูง โดยอยู่ภายใต้การควบคุมการดำเนินการทดสอบโดยวิศวกรโยธา ที่ได้รับใบอนุญาตให้เป็นผู้ประกอบวิชาชีพวิศวกรรมควบคุม สาขาวิศวกรรมโยธา และรับรองผลการทดสอบดินโดยวิศวกรที่ได้รับใบอนุญาตให้เป็นผู้ประกอบวิชาชีพวิศวกรรมควบคุม สาขาวิศวกรรมโยธา ประเภทวุฒิวิศวกร โดยผู้รับจ้างจะต้องเป็นผู้ชำระค่าใช้จ่ายเองทั้งสิ้น
4. ในกรณีที่สภาพดินบริเวณสถานที่ก่อสร้างฐานรากของหอถังสูงเป็นชั้นดินแข็งไม่สามารถตอกเสาเข็มได้ และชั้นดินรองรับฐานรากตามการทดสอบในข้อ 3 มีความสามารถรับน้ำหนักปลอดภัยมากกว่า 8 ตัน/ตารางเมตร ให้ผู้รับจ้างสามารถเลือกก่อสร้างฐานรากรองรับหอถังสูงเป็นแบบฐานรากแผ่ตามที่ปรากฏในแบบแปลนนี้และผู้รับจ้างจะต้องคืนเงินค่าเสา/ตอกเสาเข็มแก่ผู้ว่าจ้าง
5. อุปกรณ์ที่ใช้ในการติดตั้งของหอถังประกอบด้วย
   - แมนโฮล (MANHOLE) จำนวน 2 ชุด ที่ส่วนบนและส่วนล่างของถังน้ำ
   - ท่อน้ำเข้าถังใส่ข้อต่อเหล็กและเช็ควาล์ว (CHECK VALVE) ขนาด dia.ไม่น้อยกว่า 3 นิ้ว จำนวน 1 ตัว ส่วนภายในถังต่อท่อ PVC dia.3 นิ้ว สูงตลอดถังเพื่อให้น้ำเข้าถังที่ระดับความสูง 20.20 ม.
   - ท่อจ่ายน้ำจากถัง ใส่ข้อต่อเหล็กขนาด dia.4 นิ้ว พร้อมประตูน้ำทองเหลืองขนาด dia.4 นิ้ว จำนวน 1 ตัว
   - ท่อน้ำทิ้ง ใส่ข้อต่อเหล็กพร้อมประตูน้ำทองเหลืองขนาด dia.3 นิ้ว จำนวน 1 ตัว ส่วนที่เป็นท่อ GS. dia.3 นิ้ว ต้องมีความยาวไปถึงสระพักตะกอน
   - ท่อน้ำล้นภายในถังต่อท่อ PVC dia.3 นิ้ว ให้น้ำล้นถังที่ระดับความสูง 20.30 เมตร
   - มีระบบควบคุมระดับน้ำภายในถังด้วยสวิทช์ออโตเมติกชนิดควบคุมความดัน (Pressure Control) ที่มีคุณสมบัติเทียบเท่ายี่ห้อ HONEY WELL รุ่น L 404 A หรือยี่ห้อที่มีคุณภาพดีกว่า ให้ปรับการควบคุมระดับน้ำเต็มถัง โดยตั้งค่า MAIN เท่ากับ 39 ปอนด์ต่อตารางนิ้ว หรือ 2.75 กก./ตร.ซม. และควบคุมระดับสำรองน้ำที่ค่า DIFF เท่ากับ 0.30 กิโลกรัมต่อตารางเซนติเมตร
   - มีเกจ์วัดความดัน (Pressure Guage) จำนวน 1 ตัว จะต้องอ่านค่าได้ทั้ง 2 หน่วย คือ ตั้งแต่ 0 ถึง 100 ปอนด์ต่อตารางนิ้ว และตั้งแต่ 0 ถึง 7 กิโลกรัมต่อตารางเซนติเมตร
6. การทาสีภายในและภายนอกถัง
   - ภายในถังและภายนอกถัง ต้องทำการขัดสนิมผิวเหล็กให้สะอาดด้วยแปรงลวดไฟฟ้า
   - สีทาภายในถัง ใช้สีกันสนิมอีพ็อกซี่ ชนิด FOOD GRADE ทาเคลือบ จำนวน 3 ชั้น
   - สีทาภายนอกถัง ใช้สีรองพื้นกันสนิมทาเคลือบจำนวน 3 ชั้น จากนั้นทาสีน้ำมัน 3 ชั้น
   - สีน้ำมันที่ใช้ให้ใช้สีน้ำมันตราโตร่า NO.T352 หรือ สีที่มีคุณภาพเทียบเท่า การทาสีให้เป็นไปตามกรรมวิธีของผู้ผลิต โดยให้ใช้สีฟ้าตลอดถัง ตัวถังเหล็กตอนบนภายนอกให้ประดิษฐ์ตัวอักษรคำว่า "กรมทรัพยากรน้ำ" ทาด้วยสีสะท้อนแสงสีขาว ด้านตรงข้ามกัน ให้เขียนคำว่า "ระบบประปาหมู่บ้าน....." ตัวหนังสือสูงประมาณ 50 เซนติเมตร หรือผู้ว่าจ้างกำหนด
   - การขัดผิวเหล็กและทาสี ในการทาสีแต่ละชั้นจะต้องมีการตรวจสอบทุกขั้นตอนโดยช่างควบคุมงานของผู้ว่าจ้าง โดยให้ผู้รับจ้างใช้กล้องถ่ายภาพของขั้นตอนการขัดสนิมผิวเหล็ก จำนวน 1 ภาพ การทาอีพ็อกซี่ แต่ละชั้น จำนวน 3 ภาพ การทาสีภายนอกถัง แต่ละชั้น จำนวน 3 ภาพ และการทาสีฟ้าภายนอกถังแต่ละชั้น จำนวน 3 ภาพ รวมทั้งหมด 10 ภาพ ให้ช่างควบคุมงานใช้แนบประกอบในรายงานประจำวัน ค่าใช้จ่ายเป็นความรับผิดชอบของผู้รับจ้าง

ส่วนบริหารจัดการน้ำ สำนักงานทรัพยากรน้ำภาค 10				
แสดงแบบ	หอถังสูง ขนาด 30 ลบ.ม. (รูปทรงถ้วยแชมเปญ)			
ออกแบบ	นายประเสริฐ บัวดำ	เห็นชอบ		ผอ.สบจ.
เขียนแบบ	นายเมธา เอื้อวณิชกุล	อนุมัติ		ผอ.สทภ.
ตรวจ/ปรับปรุง	นายธเนศ การพร้อม	อนุมัติ		
ปรับปรุง/แก้ไขจาก	แบบเลขที่ พน.2-39/2544	อธิบดีกรมทรัพยากรน้ำ		
แบบเลขที่	3112030 แผ่นที่ 1/3	วันที่ / /		